SCHEDA TECNICA / DATA SHEET

Art.301

Raccordo dritto doppio

Straight nipple double

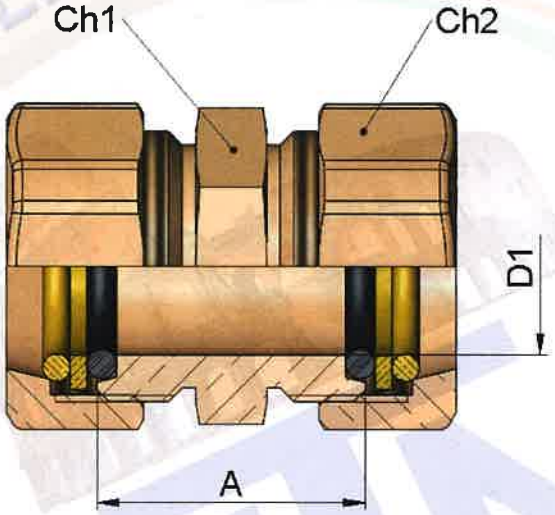

Misura Size	D1 [mm]	A [mm]	Ch1 [mm]	Ch2 [mm]
08x08	8	22.0	17	19
10x10	10	22.0	19	20
12x12	12	22.0	21	24
14x14	14	23.0	23	26
16x16	16	24.5	25	28
18x18	18	25.5	27	30
22x22	22	26.5	34	37
28x28	28	26.5	43	42

N.T.M. S.p.A. - Via John Maynard Keynes, 15/17 - 25030 Brandico (BS) - ITALIA
Tel. +39 030 978971 r.a. - Fax. +39 030 9972157 - Cap. Soc. € 7.092.155,00 i.v.
Codice Fiscale e P. IVA 03272670179 - Numero R.E.A. presso CCIAA di Brescia n. 351577
www.ntmspa.com - ntmspa@ntmspa.com

Intertek
Certificato n. 0614426 e OHS 14067-01
Associato AIB
Sistema Confindustria